回転椅子　DC-SG075 B

使用上のご注意　保存用

安全にご使用いただくため、この「使用上の注意」をよく読み保管して正しくご使用ください。

■ご使用にあたって■

注意

●家具の上に立ったり（図A）、とんだり、踏台代りに使ったり、不安定な姿勢で腰掛けたりしないでください。安定をくずし、倒れてけがをすることがあります。
●畳やフローリング等の上でご使用になる場合は、床を傷つけることもありますので、ラグやマットを敷いてからのご使用をお薦めします。
●家具を移動する時は、落したり倒したりして、ものを壊したり、けがをすることがないように、手でしっかり持って運んで下さい。
●家具の上に、加熱したなべ・やかん等を直接置かないで下さい。こげや変色、火災の原因になることがあります。
●安全の為、破損、変形した家具は使用しないで下さい。

（図A）

■この商品はお好みに応じて角度調整ができます。

-背もたれの角度調節

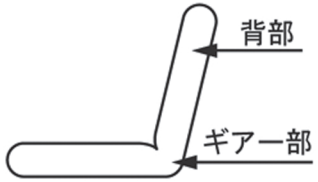

(1) 背部を前にたおします。

一段づつ起こして角度を調整して下さい。

(2) 背部を後ろにたおします。

●ギアー部が確実にロックしてからご使用下さい。
●本製品は椅子として正しい使用方法でご利用下さい。

品質表示

■外形寸法　幅420×奥行640×高さ730㎜
座面の高さ410㎜
■構造部材　ラバーウッド材
■張 り 地　ポリエステル100%
■クッション材　ウレタンフォーム
■表面加工　ウレタン樹脂塗装
■取扱上の注意
・日光またはストーブの熱などを避けて下さい。
・イスの上に立ったり、とんだり、踏み台代わりに使ったり不安定な姿勢で腰掛けたりしないで下さい。安定をくずし、倒れてけがをすることがあります。

■原 産 国　インドネシア
輸入販売元 ： 株式会社　おおたけ
福島県郡山市安積町成田字三渡7-1
おおたけコールセンター
TEL : 024-983-5881
・受付時間は、平日の午前9 時～ 12 時、午後1 時～ 5 時です。
・土日祝日、年末年始、お盆時期は休業日です。

部材リスト

①	脚部カバー	1

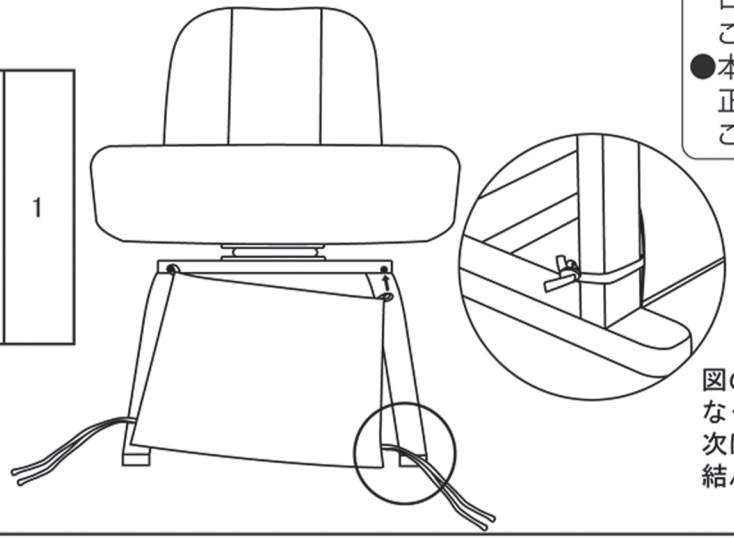

図のように、輪っかになってる部分を引掛け、次に、ヒモを脚元に結んで取付けます。